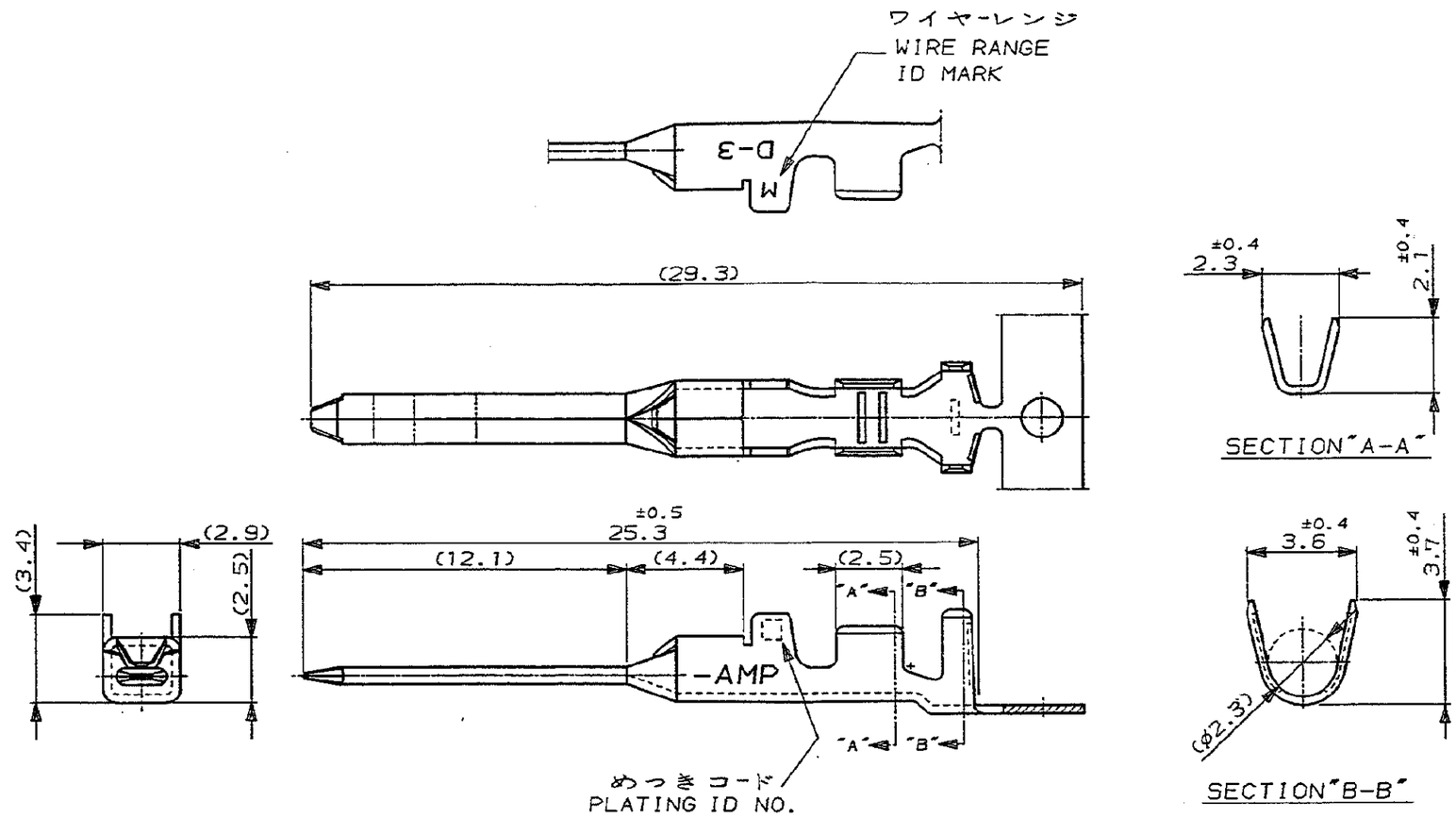

注記

⚠ 金めっきは接触部のみとする

NOTE

⚠ GOLD-PL. CONTACT AREA ONLY

めっきコード (PL. ID NO.)	仕上 (FINISH)		型番 (P/N)
5	光沢錫めっき (BRIGHT TIN-PL.)		-5
3	⚠ 0.76μm最小金めっき (0.76μmMIN. Au-PL.)		-3
2	⚠ 0.38μm最小金めっき (0.38μmMIN. Au-PL.)		175285-2

LTR	変更 (REVISION RECORD)	DR	CHK	DATE
P	REVISED PER ECO-11-005294	RK	HMR	13APR 11

TE Connectivity

被覆外径 (INSULATION DIA.)	1.2-2.6 mmφ
材料 (MATERIAL) (COPPER ALLOY)	銅合金
仕上 (FINISH) (SEE TABLE)	表参照
DR. 2 MAR 92 N. Matsubara	DE. 2 MAR 92 N. Matsubara
CHK. 4 MAR '92 H. Ohno	APP. 5-MAR-'92 S. MINABE

名称 (NAME) "M" SIZE (DYNAMIC D-3 SERIES TAB. CONTACT)
ダイナミック D-3シリーズタブコンタクト

一般公差 (GENERAL TOLERANCE)
10以下 : ±0.2
10を超え 30以下 : ±0.25
30を超え 100以下 : ±0.3
角度 : ±3°

SIZE	LOG	番号 (No.)
B	J	C-175285

尺度 (SCALE)	REV.	SHEET
5-1	P	1 OF 1

(CUSTOMER DRAWING) 参考図面

NUMBER C-175285

三角法 (3rd ANGLE PROJECTION)

METRIC

U.855-111>U.DWG>S.C89-25173 WAS 91-25168-22,24,25

単位, 特 DIMENSIONS IN MM. DO NOT SCALE PRINT

PRINT DIST